Avvertenze per il corretto montaggio delle pastiglie dei freni

Le pastiglie dei freni TRW vengono prodotte esattamente come i componenti originali e fornite ai nostri clienti con i relativi accessori di montaggio. A causa delle numerose varianti di pastiglie e di accessori, durante il montaggio possono sorgere incertezze sulla procedura da seguire o sulla corretta posizione delle pastiglie nella pinza. Il montaggio non corretto delle pastiglie dei freni o degli accessori causa immancabilmente dei problemi che nella maggior parte dei casi si manifestano sotto forma di rumori insoliti o calo della potenza frenante. In questo consiglio pratico desideriamo fornirvi e un aiuto e alcune avvertenze in merito.

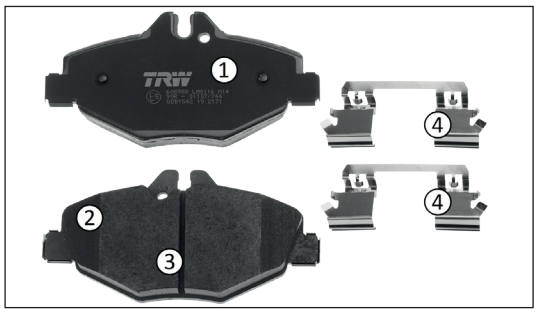

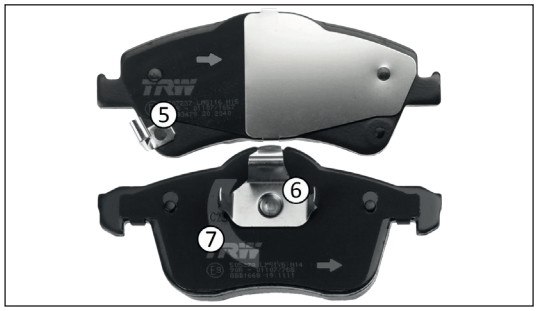

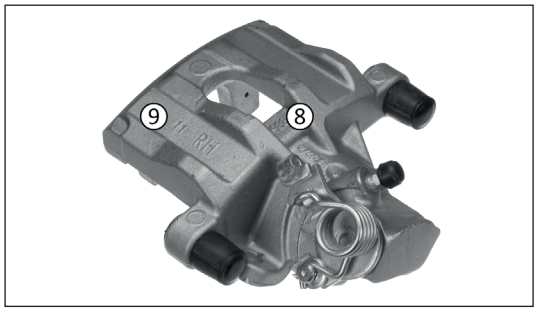

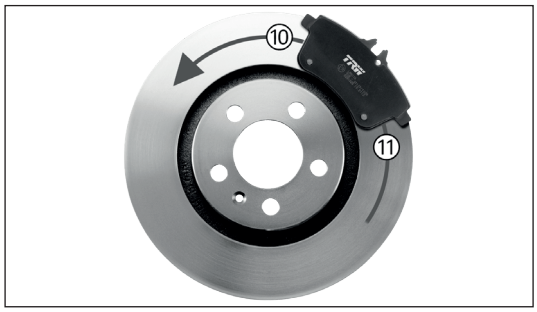

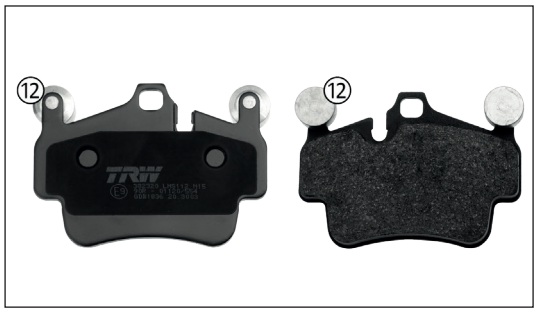

Terminologia

Prima passare alla descrizione della posizione delle pastiglie e degli accessori, è utile fare chiarezza su alcuni termini.

① **Shim:** spessore antirumore fissato alla piastra di supporto della pastiglia.

② **Chamfer:** smussatura del materiale di attrito (unilaterale o bilaterale).

③ **Slot (scanalatura di scarico):** garantisce uno scarico veloce di acqua, sporco e polvere.

④ **Lamierino di guida della pastiglia:** mantiene la pastiglia in posizione evitando che sbatta e garantisce il suo ripristino quando viene rilasciato il pedale del freno.

⑤ **Indicatore di usura meccanico:** quando le pastiglie sono consumate, entra in contatto con il disco del freno e produce uno stridio.

⑥ **Molla del pistoncino:** mantiene la pastiglia lato pistoncino nella sua posizione

⑦ **Cavità a quarto di cerchio:** produce una superficie di attrito della pastiglia non parallela a quella del disco, contrastando così un'usura diagonale.

⑧ **Lato pistoncino:** nelle pinze flottanti

⑨ **Lato dente flottante:** nelle pinze flottanti

⑩ **Direzione di uscita del disco:** direzione verso la quale il disco esce dalla pinza del freno durante la marcia avanti (freccia).

⑪ **Direzione di ingresso del disco:** direzione verso la quale il disco entra nella pinza del freno durante la marcia avanti (freccia).

⑫ **Massa ammortizzante:** funge da contrappeso per ridurre le vibrazioni e i rumori.

ZF Group • TRW Automotive Italia SRL • ZF Aftermarket Division • Via Valtellina 5/7 • 20092 Cinisello Balsamo (Milano)
Tel: +39.02.66088.500 • Fax: +39.02.66088.300 • www.aftermarket.zf.com
© ZF Aftermarket Neuwied

Varianti di pastiglie

Anche se nel presente consiglio pratico è impossibile descrivere tutte le varianti costruttive e tutti i modelli, esistono alcune regole di base che verranno analizzare dettagliatamente qui di seguito.

Importante: sostanzialmente hanno la priorità le istruzioni e prescrizioni della casa costruttrice!

Freccia: se sullo shim o sulla piastra di supporto della pastiglia è presente il simbolo di una freccia, la pastiglia del freno deve essere montata in modo che la freccia corrisponda alla direzione di uscita del disco.

Cavità a quarto di cerchio:: la pastiglia del freno con la cavità deve essere montata sul lato pistoncino della pinza (pinza flottante). In presenza di una pinza fissa, anche tutte e quattro le pastiglie di un kit possono essere dotate di una cavità a quarto di cerchio.

Chamfer: la posizione della parte smussata di una pastiglia del freno viene stabilita dopo numerosi analisi del rumore. Nella maggior parete delle applicazioni, il lato smussato si trova in direzione di ingresso del disco. Per le pastiglie con smussi disuguali, questa regola vale per lo smusso più grande. Un esempio di una simile applicazione si trova nella Service Information XZS110.

Molla del pistoncino: la pastiglia del freno con molla del pistoncino rivettata deve essere montata sul lato pistoncino della pinza (pinza flottante).

Avviso: esiste una serie di pastiglie con molle che devono inoltre essere ancorate al lato dente flottante della scatola della pinza del freno!

Indicatore di usura: normalmente solo due delle quattro pastiglie che si trovano in un kit sono dotate di un indicatore di usura meccanico o elettrico. In presenza di pastiglie simmetriche, queste vengono montate sul lato pistoncino, dal momento che qui si prevede la maggiore usura della pastiglia.

Lamierini di guida della pastiglia: a causa delle numerose versioni dei lamierini di guida della pastiglia, è impossibile determinare la corretta posizione di montaggio solo sulla base del design. In questo caso è necessario consultare la relativa documentazione. Per il kit di pastiglie GDB1732 valgono ad es. le istruzioni contenute nella Service Information XZS168.

Ulteriori informazioni sui kit di pastiglie la cui posizione di montaggio è definita dalla loro forma e dagli accessori sono disponibili qui:
TRW Brake Pad Information Sheet

GDB1555 con cavo, molla del pistoncino, shim con cavità a quarto di cerchio e freccia.

GDB3479 con indicatore di usura meccanico, scanalatura di scarico, shim (metallo e materiale sintetico), freccia e singoli lamierini di guida della pastiglia.

GDB1306 con molla del pistoncino (alto) e molla per l'ancoraggio della pastiglia al lato dente flottante (basso).

ZF Group • TRW Automotive Italia SRL • ZF Aftermarket Division • Via Valtellina 5/7 • 20092 Cinisello Balsamo (Milano)
Tel: +39.02.66088.500 • Fax: +39.02.66088.300 • www.aftermarket.zf.com
© ZF Aftermarket Neuwied