Einbauanleitung
Fitting instructions
Istruzioni di montaggio
Notice de montage
Instrucciones de montaje
Monteringsanvisning

VW Passat 88 → 09.96

CORTECO®
The Perfect Change.

21651968 / 21651898
CC1023 / CP1023
MC 589 / MP 031

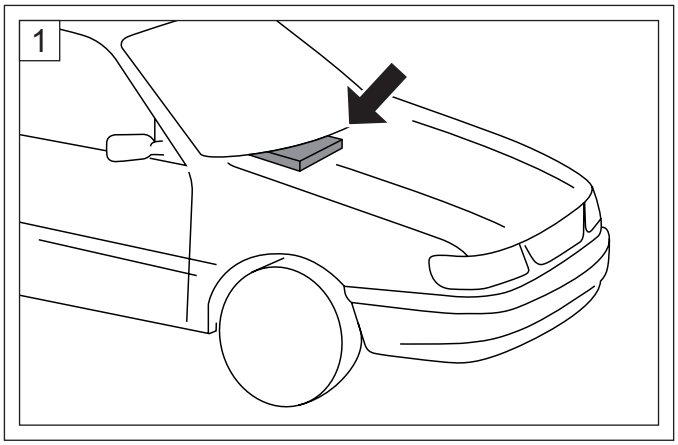

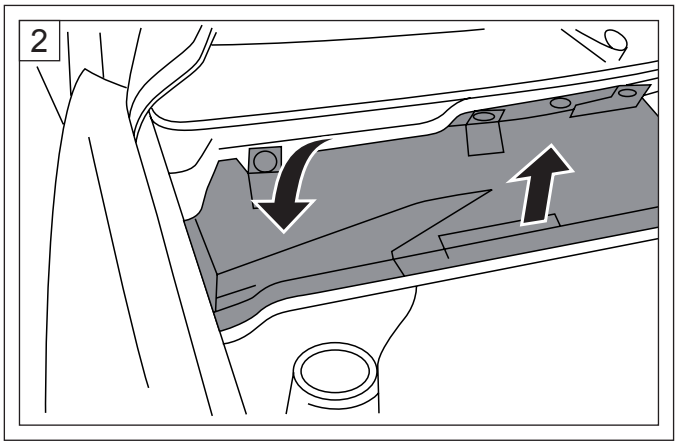

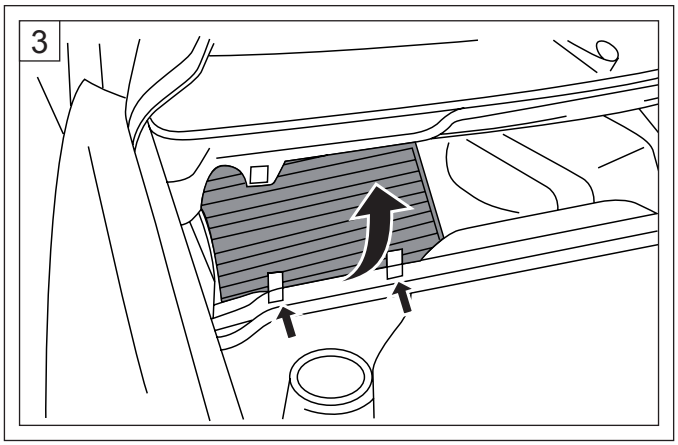

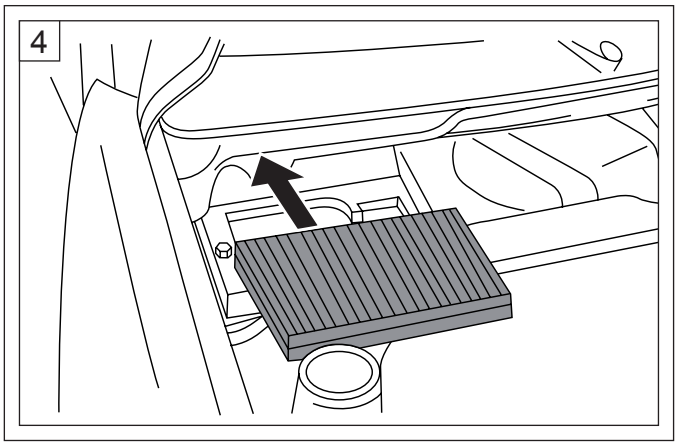

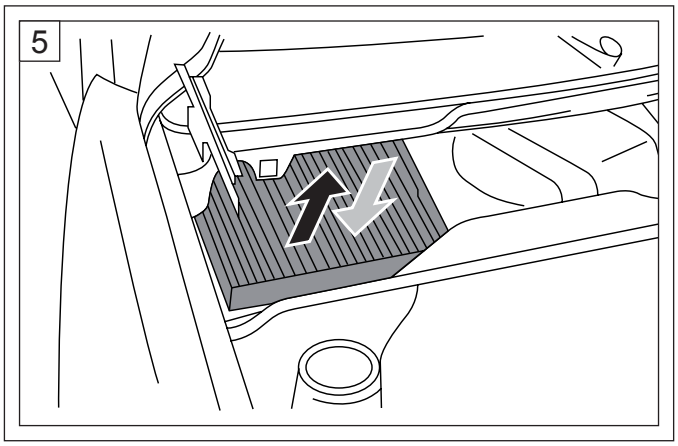

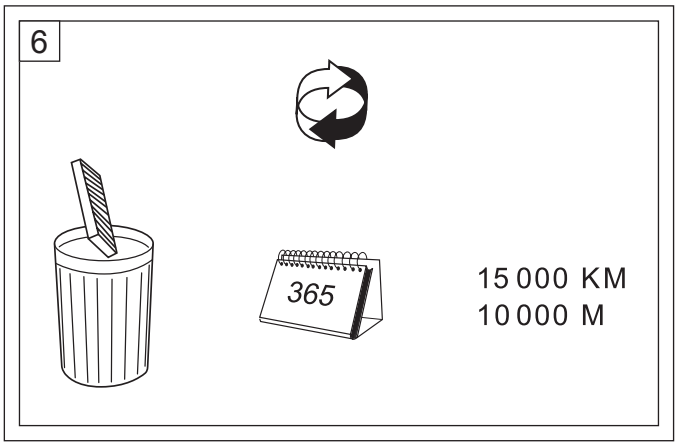

© by Freudenberg Vliesstoffe KG 2008

micronAir®