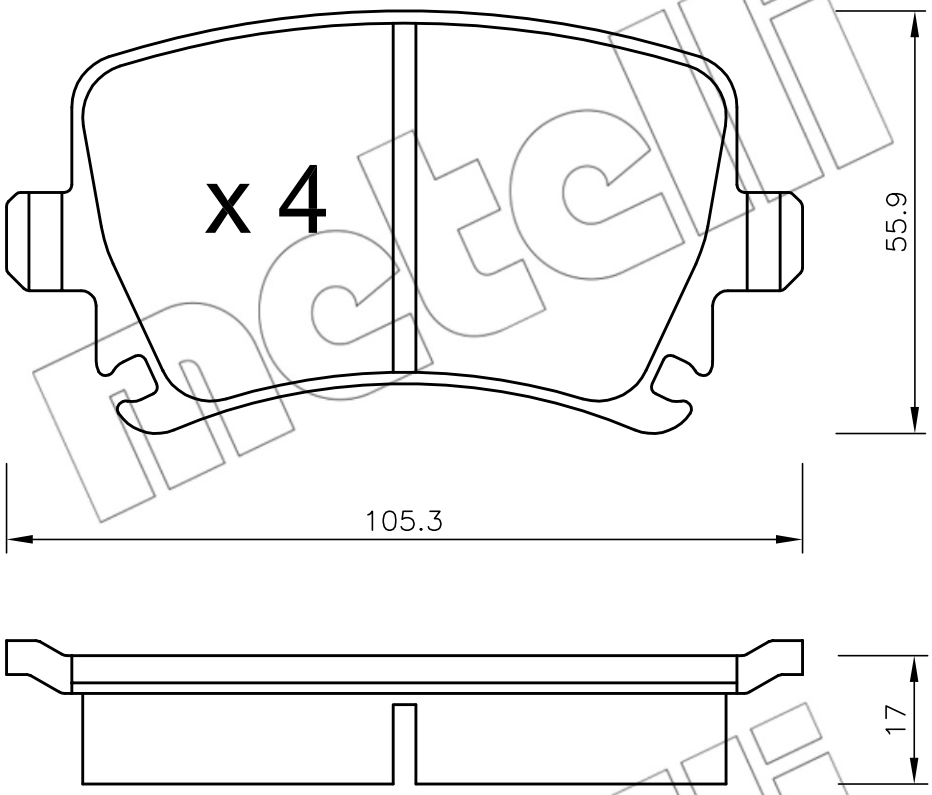

metelli
metelli
metelli