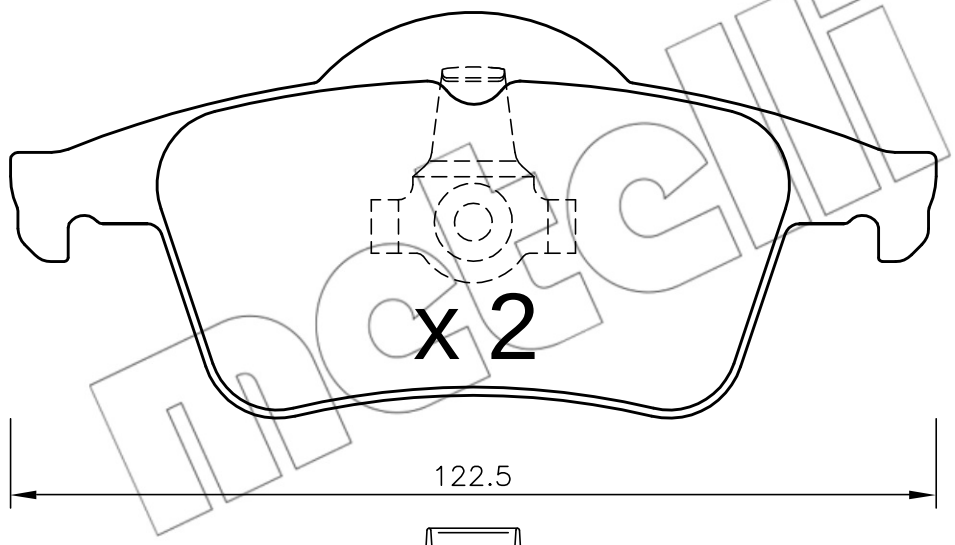

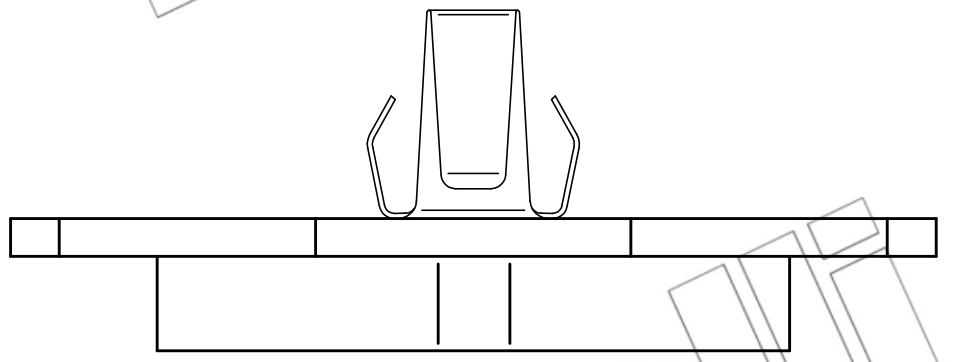

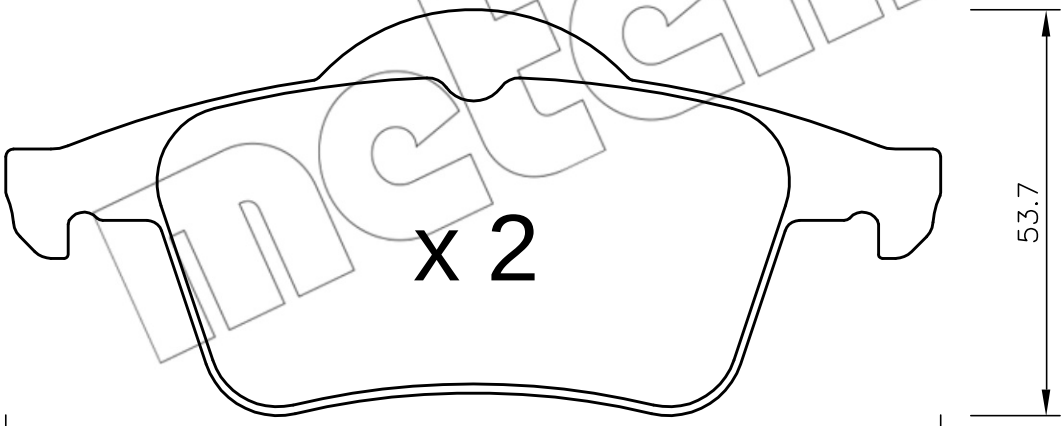

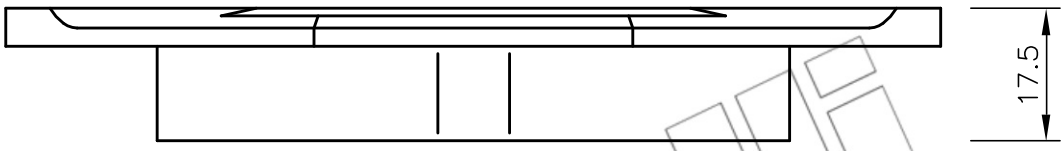

metelli
metelli
metelli