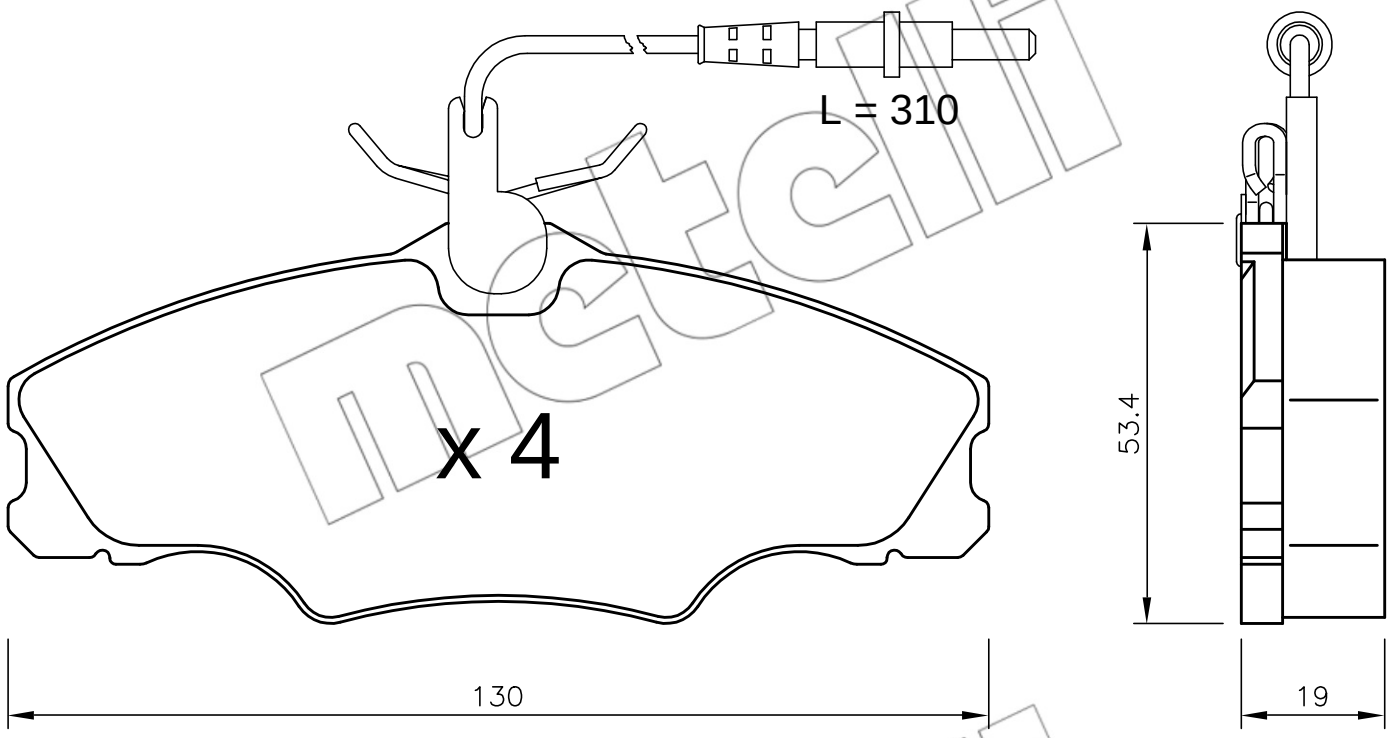


metelli
metelli
metelli