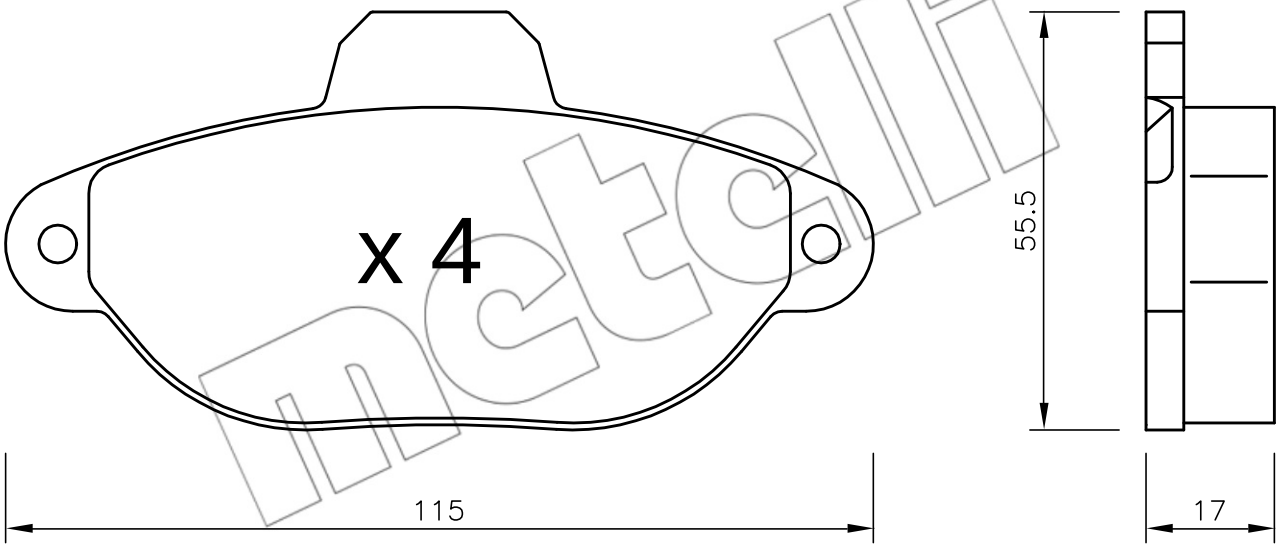

metelli

metelli