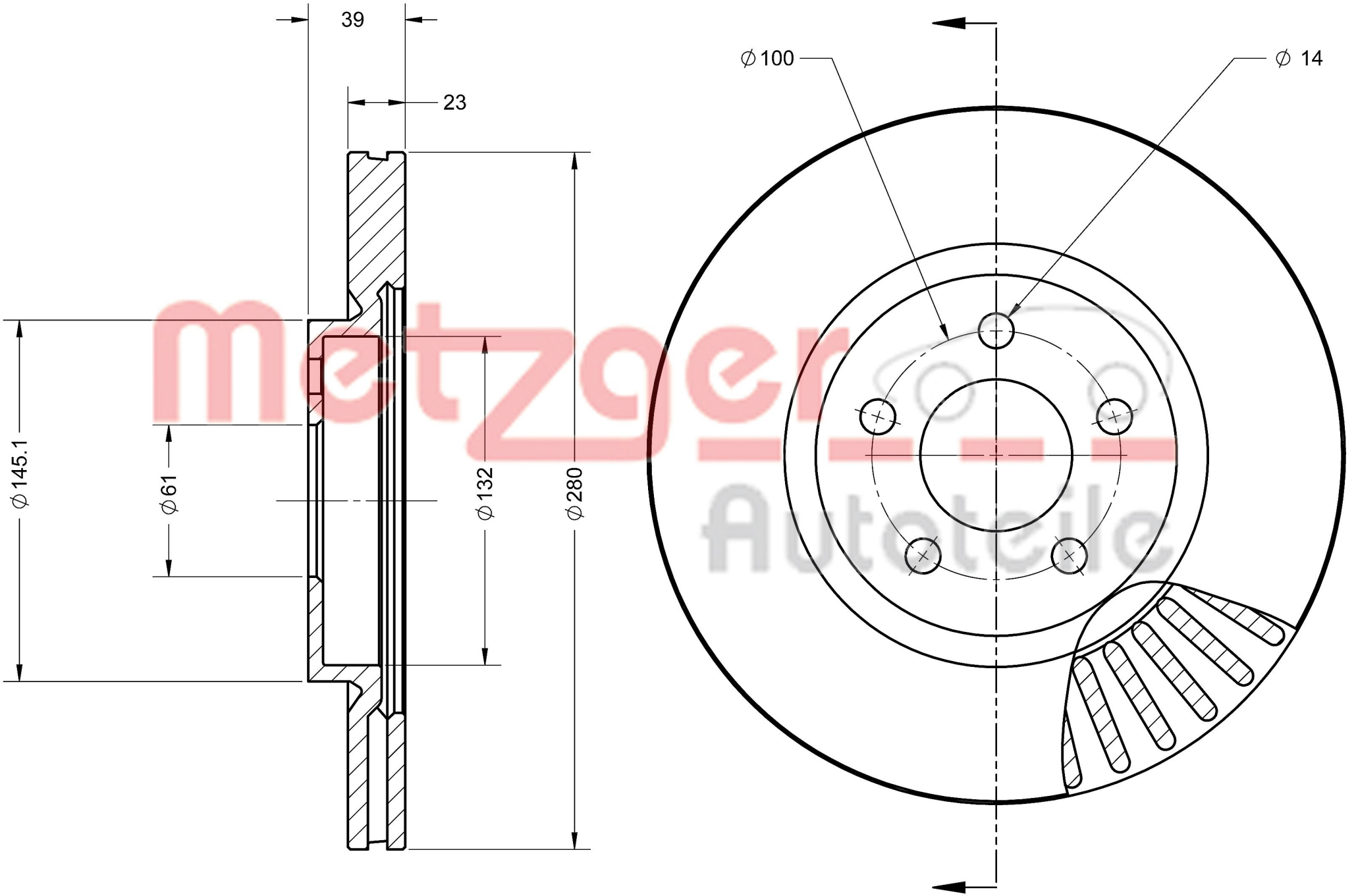
39
23
⌀145.1
⌀61
⌀132
⌀280
⌀100
⌀ 14