Сервизна информация
Съединител XTend със завинтен ограничител - ръчно активиране на компенсация на износването

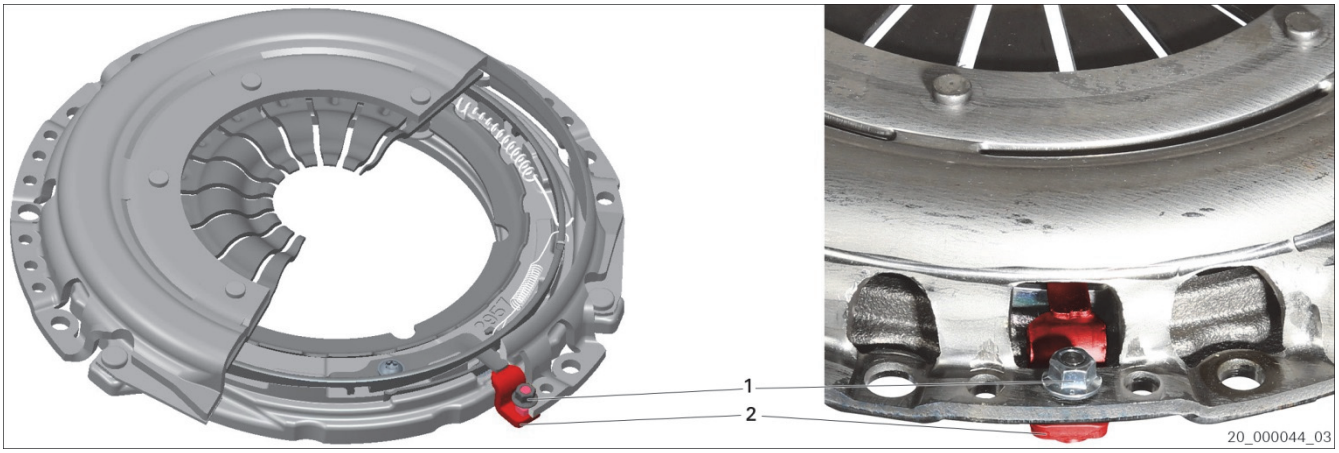

Фиг. 1: Съединител XTend

1 Гайка

2 Завинтен ограничител на корпуса

Монтаж на съединител XTend

1. Завинтете притискателния диск XTend към маховика или маховика с двойна маса. Затегнете фиксиращите винтове с правилния въртящ момент на затягане на кръст.
   Спазвайте указанията на производителя на автомобила.
2. Затегнете гайката (1) на ограничителя на корпуса (2) с 8 Nm.
   ➔ Активна компенсация на износването на притискателния диск на съединител XTend.

Демонтаж на съединител XTend (за повторна употреба)

1. Разхлабете гайката (1) на ограничителя на корпуса (2). Не развинтвайте гайката докрай (1).
   ➔ Неактивна компенсация на износването на притискателния диск на съединител XTend.
2. Завинтете фиксиращите винтовете на кръст.
   Спазвайте указанията на производителя на автомобила.

Неактивната компенсация на износването предотвратява неволното разместване при демонтажа и монтажа.

Обърнете внимание на сервизната информация:
- Clutch disk - Check lateral run-out (12012 EN)
- Clutch Installation in Passenger Cars and Commercial Vehicles - Greasing the hub spline (11560 EN)
- Clutch Installation in Passenger Cars and Commercial Vehicles - Greasing / not greasing the guide tube (11545 EN)

www.aftermarket.zf.com/serviceinformation

ZF Friedrichshafen AG ▪ ZF Aftermarket
Obere Weiden 12, 97424 Schweinfurt, Germany
Technical Support Phone: +49 9721 4755555
Fax: +49 9721 4755556
www.aftermarket.zf.com/contact
© ZF Friedrichshafen AG
Printed in Germany
12498 BG
03.2018